ES

plejd

CATÁLOGO DE PRODUCTOS

2023:2

Tabla de Contenido

4 Bienvenido a Plejd

10 Regulador LED
DIM-01

11 Regulador LED de 2 canales
DIM-02

12 Relé de 16 A
REL-01-2P

13 Relé de 2 canales
REL-02

14 Regulador de 1–10 V
CTR-01

15 DALI Broadcast
DAL-01

16 Driver LED 10 W
LED-10

17 Driver LED 75 W
LED-75

18 Repetidor
EXT-01

19 Gateway
GWY-01

20 Enchufe inteligente on/off
SPR-01

Batería de respaldo
BAT-01

21 Clip de montaje
MNT-01

Caja de montaje
MNT-02

22 La aplicación Plejd

Bienvenido a Plejd

Con la misma simplicidad que la iluminación tradicional, pero con una serie de novedosas posibilidades, la iluminación inteligente de Plejd se ha convertido en la «opción» número uno de electricistas y usuarios.

Independientemente de que el proyecto consista en construir una casa, reformar una habitación o, simplemente, añadir iluminación inteligente, Plejd es la opción ideal. Es igual de fácil comenzar con algunos productos Plejd o instalar Plejd en toda la propiedad. Con nuestra tecnología inalámbrica, no le costará nada ampliar el sistema cuando lo necesite.

Plejd complementa los interruptores de luz estándar con más formas de controlar las luces, como la programación horaria, las escenas y el control por aplicación móvil. Plejd lleva en el mercado desde 2016. En la actualidad, Plejd se ha instalado en más de 700.000 hogares y empresas y es uno de los sistemas instalados con más frecuencia en Suecia.

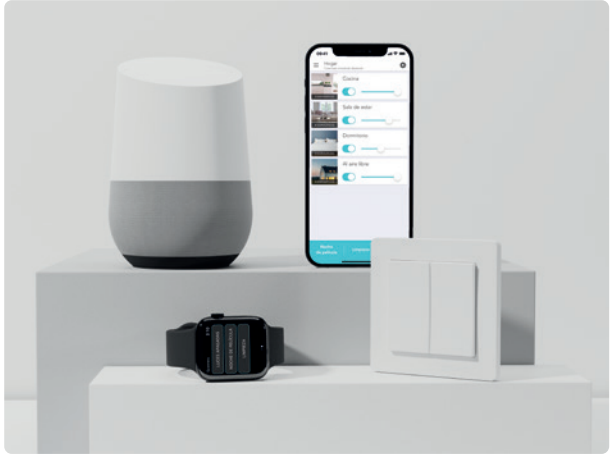

Interruptor, app o voz

La iluminación inteligente de Plejd complementa los interruptores de luz estándar con más formas de controlar la iluminación. Utilice la aplicación desde el sofá o use el control por voz* cuando tenga las manos ocupadas.

*Esta función requiere una Gateway de Plejd.

Escenas

Con la aplicación, puede crear fácilmente escenas que se adapten a sus necesidades en cada ocasión y activarlos desde sus interruptores de luz habituales o la aplicación. Apague todas las luces con el interruptor del pasillo cuando se vaya al trabajo o, por qué no, use la aplicación para comenzar la escena “noche de cine” desde la comodidad de su sofá.

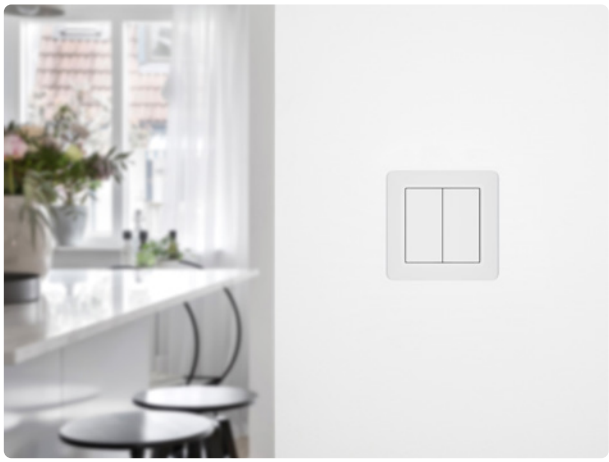

Programación horaria

Con Plejd, puede programar su iluminación a una hora específica del día o en función del amanecer y el atardecer. Encienda automáticamente la iluminación de la fachada cuando se ponga el sol y apáguela cuando salga.

Preparado para el futuro

Con soporte para Google Home y Apple HomeKit®, puede integrar fácilmente su sistema Plejd con la mayoría de los demás productos de una casa inteligente. Incorporamos constantemente más integraciones para garantizar un sistema preparado para el futuro.

Funciona con Google Home

Works with Apple HomeKit

El Asistente de Google no está disponible en determinados idiomas y países. Google y Google Home son marcas comerciales de Google LLC. Apple, HomeKit, App Store son marcas comerciales de Apple Inc. registradas en EE. UU. y otros países.

Modo vacaciones

Durante las vacaciones, puede dejar que la iluminación se gestione de manera autónoma. Use el modo vacaciones para encender y apagar la iluminación automáticamente. La función imita el comportamiento de alguien que está en casa, las luces se encienden, se atenúan y se apagan en distintos intervalos. Para usar el modo vacaciones, se requiere una gateway de Plejd.

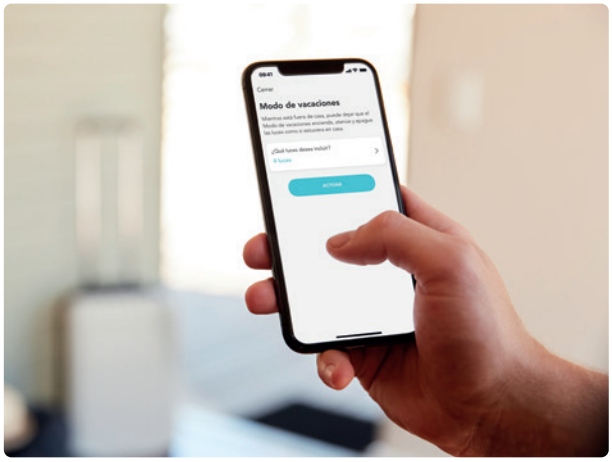

Comodidad inalámbrica

Gracias a nuestra tecnología inalámbrica, Plejd es adecuado, tanto para nuevas construcciones, como para proyectos de reforma. El sistema se puede ampliar fácilmente cuando sea necesario, por lo que puede comenzar perfectamente con un producto y luego complementarlo con más productos.

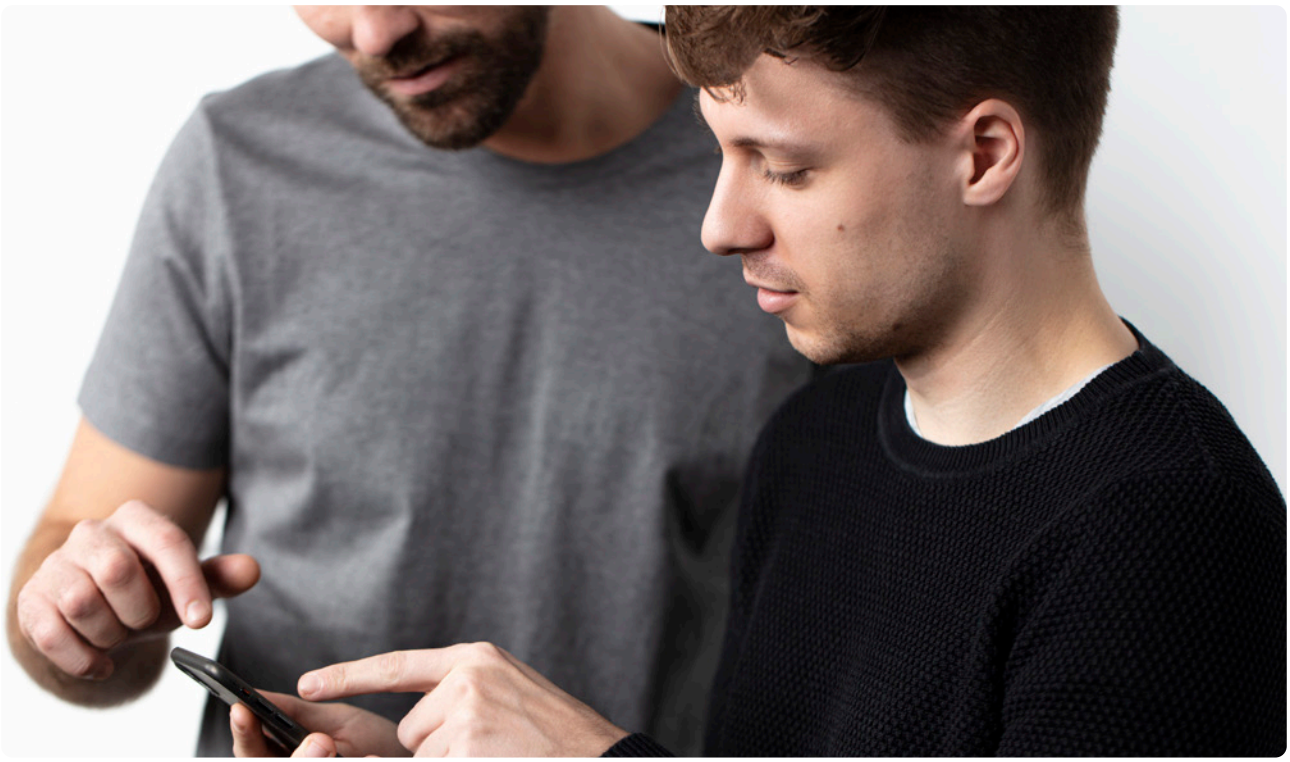

En buenas manos

Con la instalación eléctrica tradicional en mente y más de 50.000 electricistas que trabajan instalando Plejd, tanto los usuarios como los electricistas se sienten seguros desde la planificación hasta la instalación. Nuestros productos tienen calidad garantizada, son fiables y han sido cuidadosamente probados para proporcionar la mejor experiencia posible.

Comience con Plejd

Nuestros productos son instalados por electricistas autorizados. Dada su experiencia, los electricistas saben qué solución y qué productos Plejd son los más adecuados para el fin que persigue.

Si tiene alguna pregunta sobre Plejd o nuestros productos, puede ponerse en contacto con nosotros y le ayudaremos.

Centralita | +34 960 130 490

Soporte técnico | +34 960 130 488

Correo electrónico | info@plejd.es

700.000+
Sistemas Plejd

3 M+
Dispositivos instalados

50.000+
Instaladores

Nuestros productos

Con nuestra extensa gama para el control de la iluminación, ofrecemos productos para la mayoría de las finalidades. Solo con el primer producto, obtendrá muchas ventajas en comparación con una opción tradicional, como configuraciones únicas y programaciones horarias. Por supuesto, a veces puede bastar con un producto, pero cuantos más productos se añadan al sistema Plejd, mayores serán los beneficios. Esto incluye beneficios como apagar toda la iluminación con solo presionar un botón o controlar la iluminación de forma remota.* Con nuestra robusta tecnología de malla inalámbrica, es igual de sencillo empezar poco a poco y ampliar el sistema con el paso del tiempo o instalarlo directamente en todo un hogar o empresa.

*Esta función requiere una Gateway de Plejd.

MADE IN SWEDEN

Desarrollamos todos nuestros productos y servicios internamente. Dado que tenemos un control absoluto de toda la cadena, desde los primeros bocetos e ideas hasta los productos terminados, podemos desarrollar nuestros productos de forma segura para satisfacer nuestras altas demandas y requisitos externos. Nuestros productos se fabrican en Suecia, algunos directamente en nuestras propias instalaciones de producción. Nos centramos en la alta calidad, la facilidad de uso y el servicio. Creemos que es fundamental que nuestros clientes estén satisfechos eligiendo Plejd.

Regulador LED

DIM-01

Regulador LED es un atenuador universal con dos entradas separadas. El producto se puede controlar de forma inalámbrica a través de la aplicación o a través de otros productos de Plejd.

- Hasta 300 VA.
- Dos entradas para control local, utilizando, por ejemplo, un pulsador momentáneo o un sensor de movimiento.
- Niveles mínimos, máximos e iniciales ajustables.
- Programación horaria, tanto astronómica como semanal.
- Escenas desde el smartphone, la tableta o el pulsador.

Instale el producto en la caja de registro detrás del pulsador/tapa de la caja o fíjelo con un Clip de montaje (MNT-01, no incluido) en la pared o en un carril DIN.

Carga

Halógeno/incandescente (230 V)	0–300 W
Fuente de luz LED/controlador (fase final 230 V)	0–200 VA
Fuente de luz LED/controlador (fase inicial 230 V)	0–100 VA
Transformadores electrónicos (halógenos de 12 V)	0–300 VA

No utilizar con: lámparas fluorescentes, transformadores convencionales o lámparas de bajo consumo.

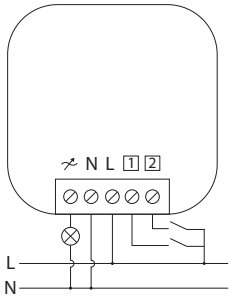

ELECTRICIDAD DE RED
230 V/50 Hz

ENERGÍA EN ESPERA
0,3 W

TEMPERATURA DE FUNCIONAMIENTO EXTERNA
De -20 a +35°C

DIMENSIONES
46x46x18 mm

SECCIÓN DE LOS CABLES
Conexiones: 0,5–4,0 mm²

TIPO DE CARGA
Fase final
Fase inicial

PROTECCIÓN
Software de sobretemperatura
Hardware de sobretemperatura
Software de sobrecarga

RADIO
Malla de 2,4 GHz
Bluetooth®
<10 dBm

RADIO DE ALCANCE
Aprox. 10 m en interiores.
La tecnología de malla de Plejd amplía el alcance al permitir a las unidades comunicarse entre sí.

CE

Regulador LED de 2 canales

DIM-02

Regulador LED de 2 canales es un atenuador universal con salida para dos cargas diferentes. El producto se puede controlar de forma inalámbrica a través de la aplicación o a través de otros productos de Plejd.

- Hasta 100 VA por canal.
- Dos entradas para control local, utilizando, por ejemplo, un pulsador momentáneo o un sensor de movimiento.
- Niveles mínimos, máximos e iniciales ajustables.
- Programación horaria, tanto astronómica como semanal.
- Escenas desde el smartphone, la tableta o el pulsador.

Instale el producto en la caja de registro detrás del pulsador/tapa de la caja o fíjelo con un Clip de montaje (MNT-01, no incluido) en la pared o en un carril DIN.

Carga por salida (total max. salida 200 VA)

Halógeno/incandescente (230 V)	0–100 W
Fuente de luz LED/controlador (fase final 230 V)	0–100 VA
Fuente de luz LED/controlador (fase inicial 230 V)	0–50 VA
Transformadores electrónicos (halógenos de 12 V)	0–100 VA

No utilizar con: lámparas fluorescentes, transformadores convencionales o lámparas de bajo consumo.

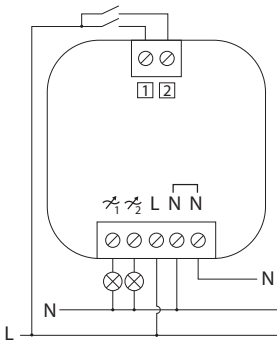

ELECTRICIDAD DE RED
230 V/50 Hz

ENERGÍA EN ESPERA
0,3 W

TEMPERATURA DE FUNCIONAMIENTO EXTERNA
De -20 a +35°C

DIMENSIONES
46x46x18 mm

SECCIÓN DE LOS CABLES
Conexiones: 0,5–4,0 mm²

TIPO DE CARGA
Fase final
Fase inicial

PROTECCIÓN
Software de sobretemperatura
Hardware de sobretemperatura
Software de sobrecarga

RADIO
Malla de 2,4 GHz
Bluetooth®
<10 dBm

RADIO DE ALCANCE
Aprox. 10 m en interiores.
La tecnología de malla de Plejd amplía el alcance al permitir a las unidades comunicarse entre sí.

CE

Relé de 16 A

REL-01-2P

Relé de 16 A es un relé con la opción de ruptura unipolar o bipolar. El producto se puede controlar de forma inalámbrica a través de la aplicación o a través de otros productos de Plejd.

- Hasta 16 A cuando se rompe solo el cable de fase (L) o 13 A cuando se rompe el bipolar.
- Dos entradas para control local, utilizando, por ejemplo, un pulsador momentáneo, un interruptor de luz o un sensor de movimiento.
- Protección contra ruptura/interruptor de paso por el punto cero.
- Programación horaria, como temporizador y horario astronómico/semanal.
- Escenas desde el smartphone, la tableta o el pulsador.

Instale el producto en la caja de registro detrás del pulsador/tapa de la caja o fíjelo con un Clip de montaje (MNT-01, no incluido) en la pared o en un carril DIN.

Carga	PF	Salida nominal	VA	A
Halógeno/incandescente (230 V)	1	3.500 W	3.500	16*
Cargas LED	0,9	800 W	1.000	4
Lámpara fluorescente sin compensación	0,3	700 W	2.300	10
Lámpara fluorescente con compensación	0,85	1.500 W	1.750	8
Electrónica halógena de baja tensión	0,8	1.500 W	1.750	8
Electrónica halógena convencional	0,95	1.200 W	1.200	5
Lámparas de bajo consumo	0,6	500 W	800	4

*3.000 W/13 A al romper dos polos.

Conmutación unipolar del cable de fase (L)

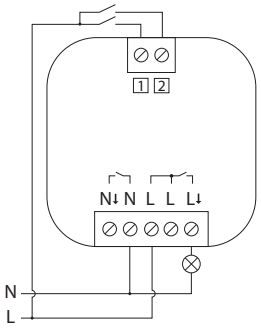

Conmutación bipolar del cable de fase (L) y del cable neutro (N)

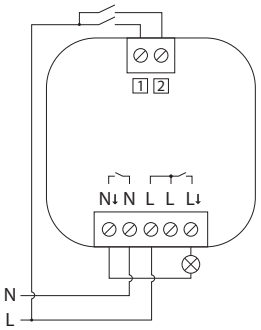

ELECTRICIDAD DE RED
230 V/50 Hz

ENERGÍA EN ESPERA
0,3 W

TEMPERATURA DE FUNCIONAMIENTO EXTERNA
De -25 a +35°C

DIMENSIONES
46x46x18 mm

SECCIÓN DE LOS CABLES
Conexiones: 0,5–4,0 mm²

TIPO DE CONMUTACIÓN
Relés, Micro brecha (µ)

PROTECCIÓN
Software de sobretemperatura
Rotura de paso por el punto cero (protección del interruptor)

RADIO
Malla de 2,4 GHz
Bluetooth®
<10 dBm

RADIO DE ALCANCE
Aprox. 10 m en interiores.
La tecnología de malla de Plejd amplía el alcance al permitir a las unidades comunicarse entre sí.

CE

Relé de 2 canales

REL-02

Relé de 2 canales tiene dos relés para romper dos cargas separadas. El producto se puede controlar de forma inalámbrica a través de la aplicación o a través de otros productos de Plejd.

- Dos salidas de relé para controlar cargas no regulables en intensidad con una capacidad total de ruptura de hasta 16 A (por ejemplo, 10 A + 6 A).
- Dos entradas para control local, utilizando, por ejemplo, un pulsador momentáneo, un interruptor de luz o un sensor de movimiento.
- Protección contra ruptura/interruptor de paso por el punto cero.
- Programación horaria, con temporizador y horario astronómico/semanal.
- Escenas desde el smartphone, la tableta o el pulsador.

Instale el producto en la caja de registro detrás del pulsador/tapa de la caja o fíjelo con un Clip de montaje (MNT-01, no incluido) en la pared o en un carril DIN.

Carga	PF	Salida nominal*	VA*	A*
Halógeno/incandescente (230 V)	1	3.500 W	3.500	16
Cargas LED	0,9	800 W	1.000	4
Lámpara fluorescente sin compensación	0,3	700 W	2.300	10
Lámpara fluorescente con compensación	0,85	1.500 W	1.750	8
Electrónica halógena de baja tensión	0,8	1.500 W	1.750	8
Electrónica halógena convencional	0,95	1.200 W	1.200	5
Lámparas de bajo consumo	0,6	500 W	800	4

*Distribuido en ambas salidas.

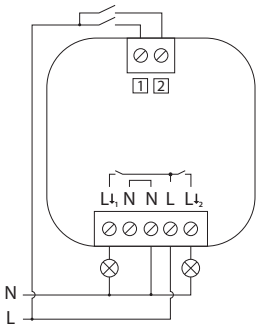

ELECTRICIDAD DE RED
230 V/50 Hz

ENERGÍA EN ESPERA
0,3 W

TEMPERATURA DE FUNCIONAMIENTO EXTERNA
De -25 a +35°C

DIMENSIONES
46x46x18 mm

SECCIÓN DE LOS CABLES
Conexiones: 0,5–4,0 mm²

TIPO DE CONMUTACIÓN
Relés, Micro brecha (μ)

PROTECCIÓN
Software de sobretemperatura
Rotura de paso por el punto cero (protección del interruptor)

RADIO
Malla de 2,4 GHz
Bluetooth®
<10 dBm

RADIO DE ALCANCE
Aprox. 10 m en interiores.
La tecnología de malla de Plejd amplía el alcance al permitir a las unidades comunicarse entre sí.

CE

Regulador de 1–10 V

CTR-01

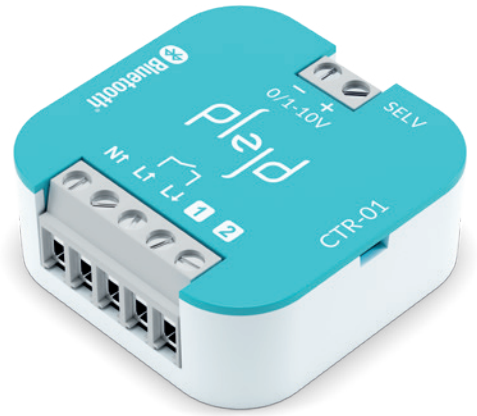

Regulador de 1–10 V se utiliza para la ruptura de relés o para controlar productos de terceros con entradas de 0–10 V o 1–10 V, como controladores LED y balastos HF. El producto se puede controlar de forma inalámbrica a través de la aplicación o a través de otros productos de Plejd.

- Salida de relé para controlar carga no regulable en intensidad con capacidad de ruptura de hasta 16 A.
- Dos entradas para control local, utilizando, por ejemplo, un pulsador momentáneo, un interruptor de luz o un sensor de movimiento.
- Protección contra ruptura/interruptor de paso por el punto cero.
- Programación horaria, como temporizador y horario astronómico/semanal.
- Escenas desde el smartphone, la tableta o el pulsador.

Instale el producto en la caja de registro detrás del pulsador/tapa de la caja o fíjelo con un Clip de montaje (MNT-01, no incluido) en la pared o en un carril DIN.

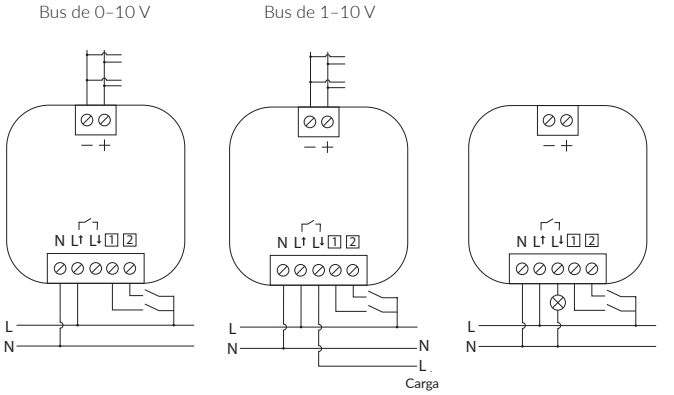

Acoplamiento para bus de 0–10 V (sin cortar la carga a la fuente de alimentación)

Acoplamiento para bus de 1–10 V (cortando la carga a la fuente de alimentación)

Acoplamiento para carga no regulable en intensidad (solo cortando la carga a la fuente de alimentación)

ELECTRICIDAD DE RED
230 V/50 Hz

ENERGÍA EN ESPERA
<0,5 W

TEMPERATURA DE FUNCIONAMIENTO EXTERNA
De -20 a +35°C

DIMENSIONES
46x46x18 mm

SECCIÓN DE LOS CABLES
Conexiones: 0,5–4,0 mm²

TIPO DE CONMUTACIÓN
Relés, Micro brecha (μ)

PROTECCIÓN
Software de sobretemperatura
Rotura de paso por el punto cero (protección del interruptor)

RADIO
Malla de 2,4 GHz
Bluetooth®
<10 dBm

RADIO DE ALCANCE
Aprox. 10 m en interiores.
La tecnología de malla de Plejd amplía el alcance al permitir a las unidades comunicarse entre sí.

CE

DALI Broadcast

DAL-01

DALI Broadcast se utiliza para el control de transmisión de controladores y luces a través del bus DALI. El producto se puede controlar de forma inalámbrica a través de la aplicación o a través de otros productos de Plejd.

- Fuente de alimentación incorporada para bus DALI de hasta 128 mA, suministra 64 cargas.
- Dos entradas para control local, utilizando, por ejemplo, un pulsador momentáneo o un sensor de movimiento.
- DALI-2 con compatibilidad para blanco sintonizable, Device Type 8 (DT8).
- Programación horaria, tanto astronómica como semanal.
- Escenas desde el smartphone, la tableta o el pulsador.

Instale el producto en la caja de registro detrás del pulsador/tapa de la caja o fíjelo con un Clip de montaje (MNT-01, no incluido) en la pared o en un carril DIN.

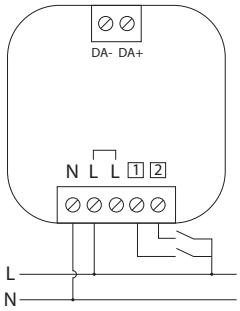

ELECTRICIDAD DE RED

230 VAC/50 Hz, máx. 0,05 A

ENERGÍA EN ESPERA

0,4 W

TEMPERATURA DE FUNCIONAMIENTO EXTERNA

De -25 a +35°C

DIMENSIONES

46x46x18 mm

BUS DALI

Máx. 64 cargas DALI

Corriente de alimentación garantizada de 128 mA.

Corriente de alimentación máxima de 150 mA.

La protección contra cortocircuitos se activa al cabo de dos segundos, se recupera al cabo de 13 segundos.

Longitud máx. del cable 300 m (1,5 mm²).

Aislamiento principal

SECCIÓN DE LOS CABLES

Conexiones: 0,5–4,0 mm²

PROTECCIÓN

Software de sobretemperatura

Protección contra cortocircuitos

RADIO

Malla de 2,4 GHz

Bluetooth®

<10 dBm

RADIO DE ALCANCE

Aprox. 10 m en interiores.
La tecnología de malla de Plejd amplía el alcance al permitir a las unidades comunicarse entre sí.

Driver LED 10 W

LED-10

Driver LED 10 W con función de atenuación incorporada para una o más luminarias LED (150–700 mA) o tiras de LED (12/24 V) de hasta 10 W. El producto se puede controlar de forma inalámbrica a través de la aplicación o a través de otros productos de Plejd.

- Regulable en intensidad 1–100%.
- Dos entradas para control local, utilizando, por ejemplo, un pulsador momentáneo o un sensor de movimiento.
- Programación horaria, tanto astronómica como semanal.
- Escenas desde el smartphone, la tableta o el pulsador.

Instale el producto en la caja de registro detrás del pulsador/tapa de la caja o fíjelo con un Clip de montaje (MNT-01, no incluido) en la pared o en un carril DIN.

Carga (CC)		Carga (CV)	
150 mA	1–4 W	12 V (CC)	0–8 W
350 mA	1–9 W	24 V (CC)	0–10 W
500 mA	1–10 W		
700 mA	1–10 W		

Utilícese solo para cargas de LED (CC).

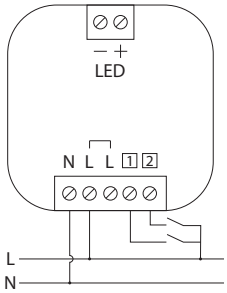

ELECTRICIDAD DE RED
230 VAC/50 Hz, máx. 0,15 A

ENERGÍA EN ESPERA
0,3 W

TEMPERATURA DE FUNCIONAMIENTO EXTERNA
De -20 a +35°C

DIMENSIONES
46x46x18 mm

SECCIÓN DE LOS CABLES
Conexiones: 0,5–4,0 mm²

PROTECCIÓN
Software de sobretemperatura
Protección contra cortocircuitos

FACTOR DE POTENCIA (PF)
0,6

UOUT
3–28 V CC

RADIO
Malla de 2,4 GHz
Bluetooth®
<10 dBm

RADIO DE ALCANCE
Aprox. 10 m en interiores.
La tecnología de malla de Plejd amplía el alcance al permitir a las unidades comunicarse entre sí.

CE

Driver LED 75 W

LED-75

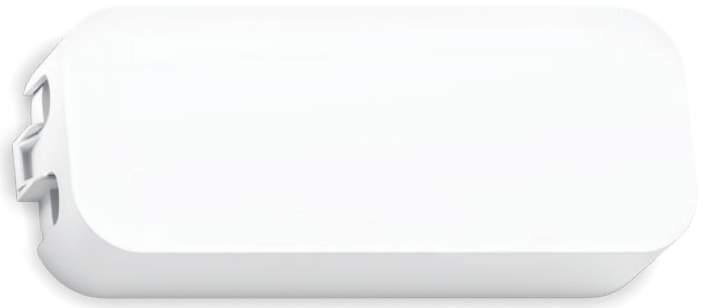

Driver LED con un atenuador incorporado para tiras LED de 12/24 V CC de hasta 75 W de carga. El producto se puede controlar de forma inalámbrica a través de la aplicación o a través de otros productos de Plejd.

- Atenuador incorporado.
- Entrada para el control local, utilizando, por ejemplo, un pulsador momentáneo o un sensor de movimiento.
- Compatibilidad de blanco regulable para tiras LED con ánodo común.
- Programación horaria, tanto astronómica como semanal.
- Escenas desde el smartphone, la tableta o el pulsador.

El producto se puede instalar en una pared con dos tornillos (no incluidos).

Carga (CV)

12 V CC	1–40 W
24 V CC	1–75 W

Cuando se utiliza una carga de un solo color, puede conectarla a cualquiera de los terminales negativos (-).

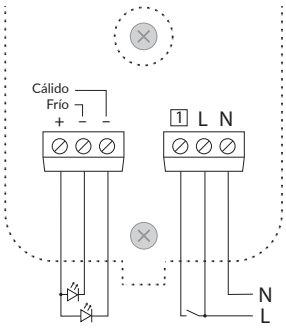

ELECTRICIDAD DE RED

230 V/50 Hz, máx. 0,5 A

ENERGÍA EN ESPERA

Consumo eléctrico sin carga (Pno): N/A
Consumo energético en modo espera (Psb): 0,35 W
Consumo energético en modo espera de red (Pnet): 0,35 W

PESO TOTAL DEL PRODUCTO

295 g

EFICIENCIA CON CARGA PLENA

90%

TEMPERATURA DE FUNCIONAMIENTO

De -25 a +40°C
Sin condensación

DIMENSIONES

162x62x34 mm

SECCIÓN DE LOS CABLES

Conexiones: 0,5–2,5 mm²

PROTECCIÓN

Software de sobretemperatura
Protección contra cortocircuitos

ÍNDICE DE PROTECCIÓN

IP20

RADIO

Malla de 2,4 GHz
Bluetooth®
<10 dBm

RADIO DE ALCANCE

Aprox. 10 m en interiores.
La tecnología de malla de Plejd amplía el alcance al permitir a las unidades comunicarse entre sí.

CE

Repetidor

EXT-01

EXT-01 se puede utilizar como un repetidor de alcance para la malla Plejd y como un dispositivo de entrada para controlar de forma inalámbrica otros productos de Plejd. También se puede utilizar como batería de respaldo del sistema, ya que incluye un BAT-01 integrado.

- Amplía el alcance al formar parte de la malla Plejd.
- Mantiene la programación horaria, como el horario astronómico, en caso de un corte de luz (BAT-01 está integrado).
- Controle otros productos de Plejd de forma inalámbrica mediante un pulsador o accesorios Plejd como el Adaptador rotativo (RTR).

Instale el producto en la caja de registro detrás del pulsador/tapa de la caja o fíjelo con un Clip de montaje (MNT-01, no incluido) en la pared o en un carril DIN.

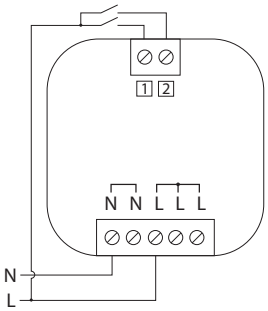

ELECTRICIDAD DE RED
230 V/50 Hz máx. 0,02 A

ENERGÍA EN ESPERA
0,2 W

TEMPERATURA DE FUNCIONAMIENTO EXTERNA
De -25 a +35°C

VIDA ÚTIL CALCULADA DE LA BATERÍA
Hasta 10 años de reserva

DIMENSIONES
46x46x18 mm

SECCIÓN DE LOS CABLES
Conexiones: 0,5–2,5 mm²

PROTECCIÓN
Software de sobretemperatura

RADIO
Malla de 2,4 GHz
Bluetooth®
<10 dBm

RADIO DE ALCANCE
Aprox. 10 m en interiores.
La tecnología de malla de Plejd amplía el alcance al permitir a las unidades comunicarse entre sí.

CE

Gateway

GWY-01

Gateway interconecta la malla Plejd del usuario con internet, permitiendo el control del sistema Plejd independientemente de dónde esté situado el usuario.

- Habilita el control remoto.
- Mantiene la programación horaria en caso de cortes de luz.
- Habilita el modo vacaciones.
- Se conecta a través de un adaptador de corriente a tomas de pared y a través de Ethernet a una red local.
- Pasa a formar parte de la red de malla existente cuando se instala en la aplicación Plejd.
- Permite la integración con sistemas de terceros, como Google Home y Apple HomeKit®.

Funciona con Google Home

Works with Apple HomeKit

El Asistente de Google no está disponible en determinados idiomas y países. Google y Google Home son marcas comerciales de Google LLC. Apple, HomeKit, App Store son marcas comerciales de Apple Inc. registradas en EE. UU. y otros países.

Enchufe inteligente on/off

SPR-01

Enchufe inteligente on/off con conmutación de relés para cargas de 16 A. Enchúfelo directamente a la toma eléctrica para controlar la iluminación y otros equipos. El enchufe inteligente se puede controlar desde un botón integrado en el lateral y de forma inalámbrica a través de la aplicación o a través de otros productos de Plejd.

- Cargas de control de hasta 16 A.
- Botón integrado para el encendido/apagado del control de la carga.
- Programación horaria, como temporizador y horario astronómico/semanal.
- Escenas desde el smartphone, la tableta o el pulsador.
- IP20.

Lista de artículos	Color
SPR-01	Enchufe inteligente on/off blanco
SPR-01-BL	Enchufe inteligente on/off negro

Batería de respaldo

BAT-01

Batería de respaldo se utiliza para mantener la programación horaria en el sistema en caso de un corte de luz. El producto se conecta como accesorio a cualquier módulo Plejd.

- Mantiene la programación horaria, como el horario astronómico, en caso de un corte de luz.
- Se conecta de manera sencilla a la gama de módulos de Plejd utilizando la función clip-on.
- Solo se necesita una Battery backup por sistema de Plejd, siempre y cuando los productos estén dentro del alcance inalámbrico entre sí.
- Adecuado para montaje en carril DIN o con tornillos.
- Hasta 10 años de duración de la batería.
- Compatible con módulos de Plejd (46x46x18 mm).

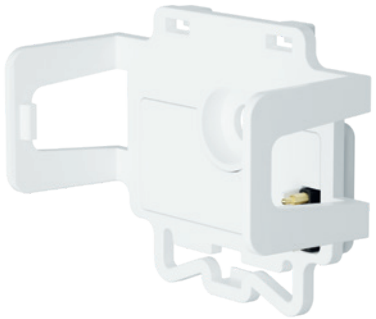

Clip de montaje

MNT-01

Clip de montaje permite montar cualquier módulo de Plejd en un carril DIN o una pared.

- Compatible con módulos de Plejd (46x46x18 mm).
- Ancho de carril DIN: 3u.
- El paquete contiene 10 clips.

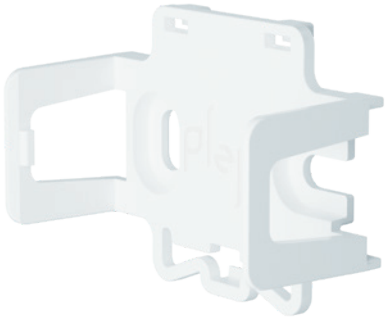

Caja de montaje

MNT-02

Caja de montaje para la instalación sin contacto de módulos de Plejd en una pared, en un hueco o en un armario.

- Conexión de cable con prensacables.
- Conexión con conducto de Ø 16 mm.
- Troqueles a través del reverso y ambos lados cortos para las conexiones.
- Dimensiones 93x53x25 mm.
- Compatible con módulos de Plejd (46x46x18 mm).
- IP20.

La aplicación Plejd

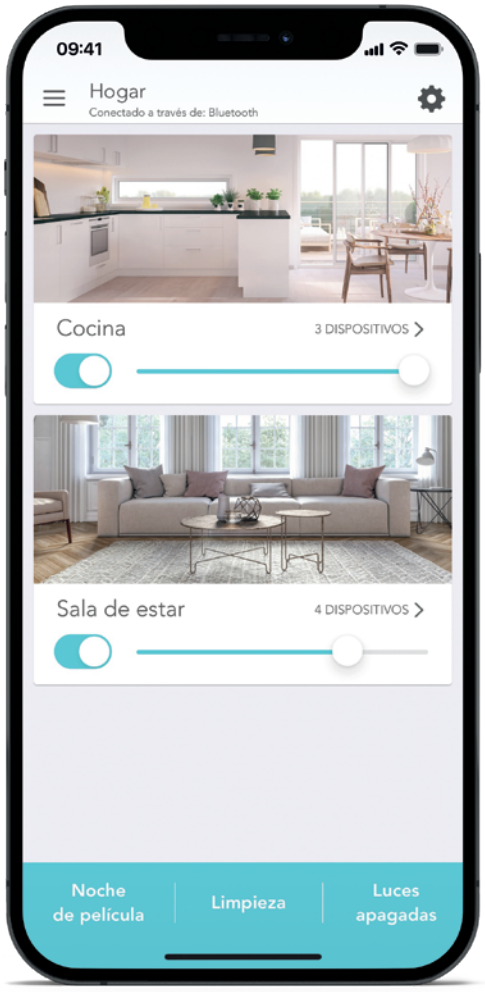

Todos los ajustes de los productos Plejd se realizan con nuestra sencilla y potente aplicación. Configure y cambie los ajustes, cree escenas y active la programación horaria directamente en la aplicación. Con un diseño fácil de navegar, la aplicación es apta tanto para electricistas como para clientes.

- Aplicación gratuita para iOS y Android.
- Configure y cambie los ajustes de manera sencilla.
- Programación horaria, tanto astronómica como semanal.
- Cree escenas para controlar varios productos a la vez.
- Control remoto a través de Gateway.

Consíguelo en el App Store

DISPONIBLE EN Google Play

Nos reservamos el derecho de corregir cualquier error tipográfico.

Krokslätts Fabriker 27A
431 37 Mölndal
Suecia
Centralita | +34 960 130 490
Soporte técnico | +34 960 130 488
info@plejd.es
plejd.es

Distribuidor: Comunidad Valenciana
Tluce, S.l. (EcoLuzLED)
Avd. Peris y Valero, 83 - 85
46006 Valencia
España
+34 658 82 26 04
+34 963 33 49 29
info@ecoluzled.com

0404 v1.10